AEG 77 GWK

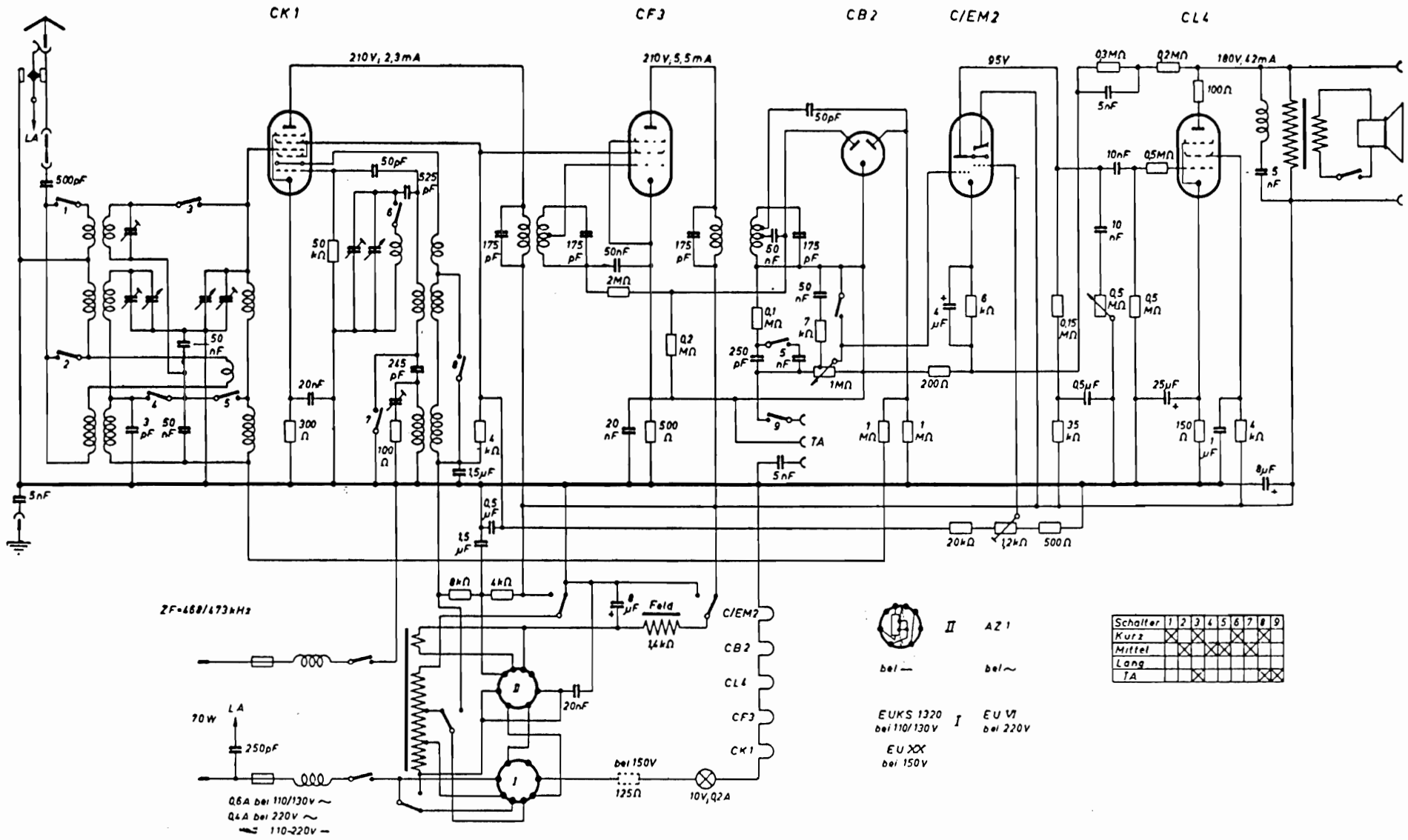

Schalter	1	2	3	4	5	6	7	8	9
Kurz	X		X			X		X	
Mittel		X		X	X		X		
Lang									
TA			X					X	X